R706A

Ручной прямой клапан с простой регулировкой, хромированный с внутренней резьбой (подключение трубопровода) и отводом с герметичным уплотнением.

Габариты и размеры

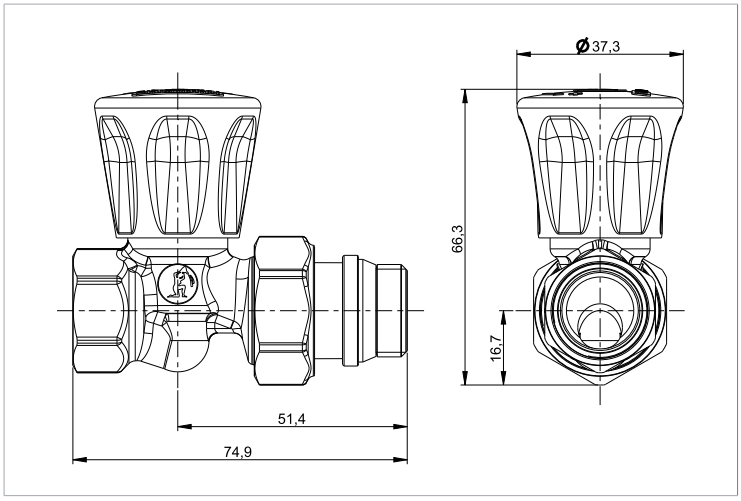

Гидравлические характеристики

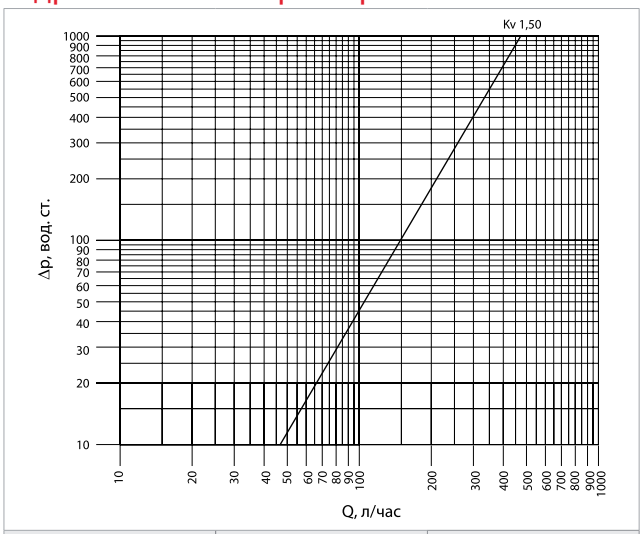

КОД	РАЗМЕР	Kv
R706X013	1/2"	1,5