INSTALLAZIONE

1) Lo sconnettore R624 può essere utilizzato solo nelle distribuzioni di acqua.
2) Il perfetto funzionamento è garantito solo se prima dello sconnettore è installato un filtro che elimini eventuali impurezze contenute nell'acqua.
3) Deve essere installato in luogo accessibile per facilitarne il controllo e la manutenzione.
4) Lo sconnettore deve essere collegato ad uno scarico dotato di imbuto a vista. É vietato tappare la via di scarico.
5) Lo sconnettore R624 deve essere installato con asse orizzontale e scarico verticale.
6) Il montaggio deve avvenire seguendo le frecce stampigliate sul corpo.

INSTALLATION

1) Le disconnecteur R624 peut êtrre utilisé seulement sur les réseaux de distribution d'eau.
2) Le parfait fonctionnement du disconnecteur n'est garanti qu'en cas de montage en amont d'un filtre destiné à éliminer les particules en suspension dans leau.
3) Le disconnecteur doit être accessible pour contrôle et maintenance.
4) Le disconnecteur doit être reliés à un dispositif de recupération de fuites avec entonnoir. Il est interdit de bouchonner la voie de mise à l'air.
5) Le disconnecteur R624 doit être installé horizontalement avec dispositif de récupération des fuites vertical.
6) Le sens de montage est donné par la flèche matricé sur le corp.

INSTALLATION

1) The backflow preventer R624 can be used only for water distributions.
2) The perfect operation is guaranteed only if a filter is installed before the backflow preventer. The filter eliminates possible impurities contained in the water.
3) It must be installed in an accessible place to make the control and the maintenance easier.
4) The backflow preventer must be connected to a discharge equipped with a funnel at sight. It is forbidden to plug the discharge way.
5) R624 backflow preventer must be installed with horizontal axis and vertical discharge.
6) The assembly must occur by following the arrows stamped on the body.

Additional information
For additional information please check the Giacomini website at the following address: www.giacomini.com
☏ +39 0322 923 372
🖷 +39 0322 923 255
✉ consulenza.prodotti@giacomini.com

This pamphlet is merely for information purposes. Giacomini S.p.A. retains the right to make modifications for technical or commercial reasons, without prior notice, to the items described in this pamphlet. The information described in this technical pamphlet does not exempt the user from following carefully the existing regulations and norms on good workmanship.
Giacomini S.p.A. Via per Alzo 39, I-28017 San Maurizio d'Opaglio (NO) Italy

R624
047U15548 dicembre 2012 - December 2012
GIACOMINI Technology in Comfort
SCONNETTORE A ZONA DI PRESSIONE RIDOTTA NON CONTROLLABILE
DISCONNECTEUR A ZONE DE PRESSION REDUITE NON CONTROLABLE
BACKFLOW PREVENTER WITH INTERMEDIATE ATMOSPHERIC VENT
ICIM ISO 9001 0006/7 · ICIM ISO 14001 0032A/2 · ICIM OHSAS 18001 0064L/0

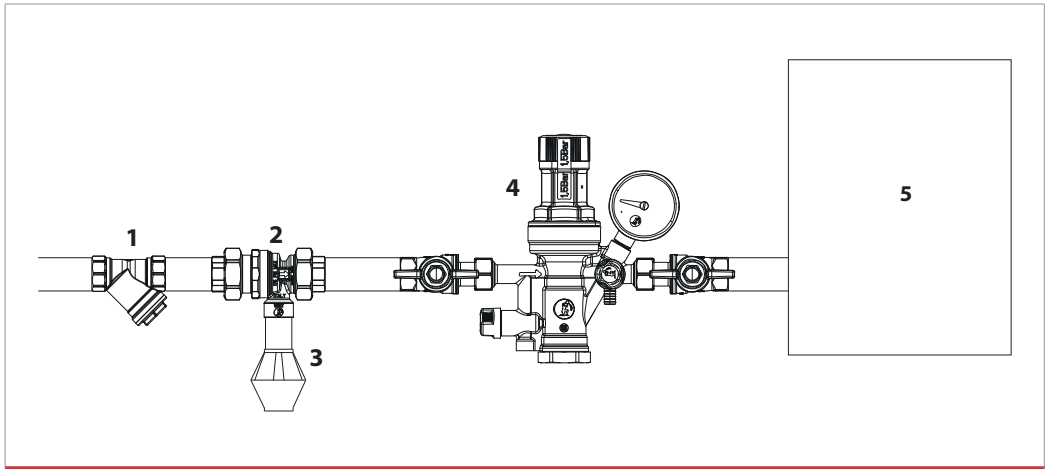

1	Filtro, R74A	Filtre, R74A	Filter, R74A
2	Sconnettore, R624	Disconnecteur, R624	Backflow preventer, R624
3	Scarico con imbuto, R141	Dispositif de récupération des fuites, R141	Thermostatic relief funnel, R141
4	Gruppo di riempimento, R150N	Vanne de remplissage, R150N	Automatic filling unit, R150N
5	Caldaia	Chaudière	Boiler

DATI TECNICI

- Attacchi filettati femmina
- Campo di temperatura: 5÷90 °C
- Pressione massima di esercizio: 10 bar
- modello 1/2": Kv 1,7
- modello 3/4": Kv 2,6

DONNÉES TECHNIQUES

- Raccordements filetés
- Plage de température: 5÷90 °C
- Pression de service maximale: 10 bar
- modèle 1/2": Kv 1,7
- modèle 3/4": Kv 2,6

TECHNICAL DATA

- Threaded female connections
- Temperature range: 5÷90 °C
- Max. working pressure: 10 bar
- model 1/2": Kv 1,7
- model 3/4": Kv 2,6

INSTALLAZIONE

1) Lo sconnettore R624 può essere utilizzato solo nelle distribuzioni di acqua.
2) Il perfetto funzionamento è garantito solo se prima dello sconnettore è installato un filtro che elimini eventuali impurezze contenute nell'acqua.
3) Deve essere installato in luogo accessibile per facilitarne il controllo e la manutenzione.
4) Lo sconnettore deve essere collegato ad uno scarico dotato di imbuto a vista. É vietato tappare la via di scarico.
5) Lo sconnettore R624 deve essere installato con asse orizzontale e scarico verticale.
6) Il montaggio deve avvenire seguendo le frecce stampigliate sul corpo.

INSTALLATION

1) Le disconnecteur R624 peut êtrre utilisé seulement sur les réseaux de distribution d'eau.
2) Le parfait fonctionnement du disconnecteur n'est garanti qu'en cas de montage en amont d'un filtre destiné à éliminer les particules en suspension dans leau.
3) Le disconnecteur doit être accessible pour contrôle et maintenance.
4) Le disconnecteur doit être reliés à un dispositif de recupération de fuites avec entonnoir. Il est interdit de bouchonner la voie de mise à l'air.
5) Le disconnecteur R624 doit être installé horizontalement avec dispositif de récupération des fuites vertical.
6) Le sens de montage est donné par la flèche matricé sur le corp.

INSTALLATION

1) The backflow preventer R624 can be used only for water distributions.
2) The perfect operation is guaranteed only if a filter is installed before the backflow preventer. The filter eliminates possible impurities contained in the water.
3) It must be installed in an accessible place to make the control and the maintenance easier.
4) The backflow preventer must be connected to a discharge equipped with a funnel at sight. It is forbidden to plug the discharge way.
5) R624 backflow preventer must be installed with horizontal axis and vertical discharge.
6) The assembly must occur by following the arrows stamped on the body.

Additional information
For additional information please check the Giacomini website at the following address: www.giacomini.com
☏ +39 0322 923 372
🖷 +39 0322 923 255
✉ consulenza.prodotti@giacomini.com

This pamphlet is merely for information purposes. Giacomini S.p.A. retains the right to make modifications for technical or commercial reasons, without prior notice, to the items described in this pamphlet. The information described in this technical pamphlet does not exempt the user from following carefully the existing regulations and norms on good workmanship.
Giacomini S.p.A. Via per Alzo 39, I-28017 San Maurizio d'Opaglio (NO) Italy

R624
047U15548 dicembre 2012 - December 2012
GIACOMINI Technology in Comfort
SCONNETTORE A ZONA DI PRESSIONE RIDOTTA NON CONTROLLABILE
DISCONNECTEUR A ZONE DE PRESSION REDUITE NON CONTROLABLE
BACKFLOW PREVENTER WITH INTERMEDIATE ATMOSPHERIC VENT
ICIM ISO 9001 0006/7 · ICIM ISO 14001 0032A/2 · ICIM OHSAS 18001 0064L/0

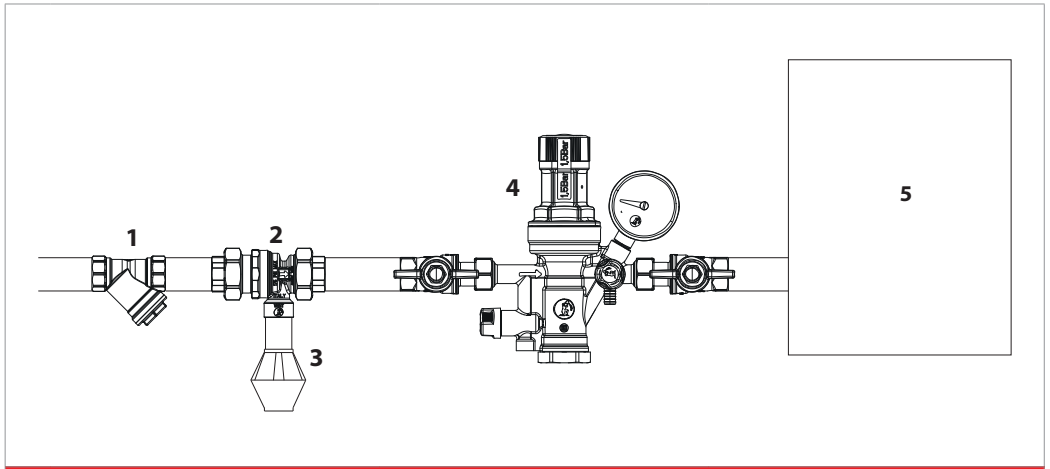

1	Filtro, R74A	Filtre, R74A	Filter, R74A
2	Sconnettore, R624	Disconnecteur, R624	Backflow preventer, R624
3	Scarico con imbuto, R141	Dispositif de récupération des fuites, R141	Thermostatic relief funnel, R141
4	Gruppo di riempimento, R150N	Vanne de remplissage, R150N	Automatic filling unit, R150N
5	Caldaia	Chaudière	Boiler

DATI TECNICI

- Attacchi filettati femmina
- Campo di temperatura: 5÷90 °C
- Pressione massima di esercizio: 10 bar
- modello 1/2": Kv 1,7
- modello 3/4": Kv 2,6

DONNÉES TECHNIQUES

- Raccordements filetés
- Plage de température: 5÷90 °C
- Pression de service maximale: 10 bar
- modèle 1/2": Kv 1,7
- modèle 3/4": Kv 2,6

TECHNICAL DATA

- Threaded female connections
- Temperature range: 5÷90 °C
- Max. working pressure: 10 bar
- model 1/2": Kv 1,7
- model 3/4": Kv 2,6