GIACOMINI Technology in Comfort

ICIM ISO 9001 0006/7 · ICIM ISO 14001 0032A/2 · ICIM OHSAS 18001 0064L/0

P206Y001 - COMPLETE SENSOR HOLDER FOR BALANCING VALVES

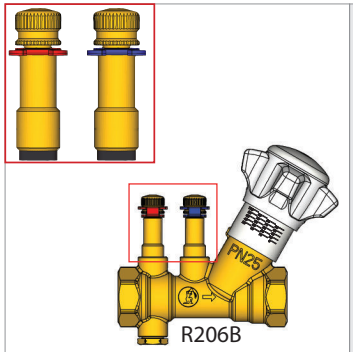

Features
1/4" M connections
For sensors with needle ⌀ 3 mm and 30 ÷ 40 mm length

Technical data
Maximum working temperature: 110°C
Maximum working pressure: 25 bar

Materials
DZR brass (CW602N)
EPDM gaskets

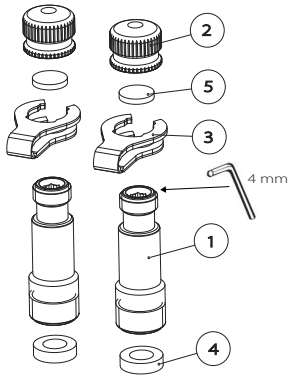

Components
1: sensor holder, 1/4" M
2: sensor holder plug
3: plug holder
4: gasket for sensor holder
5: plug gasket

Installation
1. Remove the plug from the R206A or R206B valves (versions without sensor holder)
2. Screw the sensor holders through the 4 mm Allen key
3. It is possible to interchange the clue and red plug holders to respect the position described in figure (red = high pressure: blue = low pressure)
4. Ensure the closing of the sensor holder plugs.

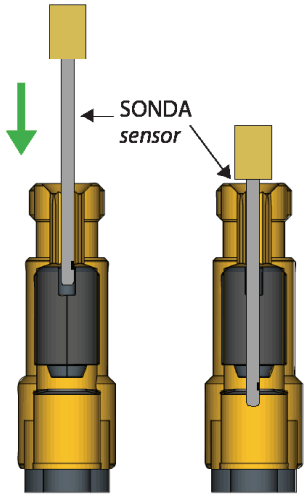

Regarding the pressure measurement
1. Remove the plugs of the sensor holder
2. Insert the sensors inside the sensor holder
3. After having effected the measurement, remove the sensors
4. Ensure the closing of the sensor holder plugs.

Caution!
During the sensor introduction, hot water leakage can occur through the pressure outlets. Wear protective clothes and glasses to prevent personal physical damages during the pressure measurement.

Do not use lubricants on the sensors to make the introduction into the outlets easier. If necessary, simply wet the sensors with clean water.

Do not leave the measurement sensors too much time into the pressure outlet, as this could cause leakages.

GIACOMINI Technology in Comfort

ICIM ISO 9001 0006/7 · ICIM ISO 14001 0032A/2 · ICIM OHSAS 18001 0064L/0

P206Y001 - PORTASONDE COMPLETO PER VALVOLE DI BILANCIAMENTO

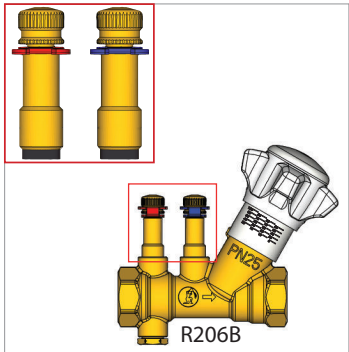

Caratteristiche
Attacchi 1/4" M
Per sonde con ago ⌀ 3 mm e lunghezza 30 ÷ 40 mm

Dati tecnici
Temperatura massima di esercizio: 110 °C
Pressione massima di esercizio: 25 bar

Materiale
Ottone DZR (CW602N)
Guarnizioni in EPDM

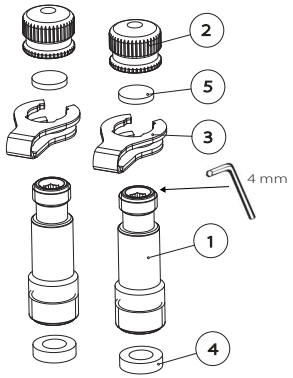

Componenti
1: portasonda, 1/4" M
2: tappo per portasonda
3: portatappo
4: guarnizione per portasonda
5: guarnizione tappo

Installazione
1. rimuovere il tappo dalle valvole R206A o R206B (versioni senza portasonda)
2. avvitare i portasonda tramite chiave a brugola da 4 mm
3. è possibile intercambiare i portatappi di colore blu e rosso per rispettare la posizione descritta in figura (rosso = alta pressione; blu = bassa pressione)
4. assicurare la chiusura dei tappi dei portasonda.

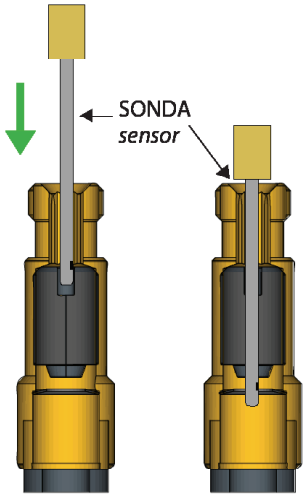

Per la misura della pressione
1. rimuovere i tappi dei portasonda
2. inserire le sonde all'interno del portasonda
3. rimuovere le sonde a misurazione effettuata
4. assicurare la chiusura dei tappi dei portasonda.

Attenzione!
Possono verificarsi trafilamenti di acqua bollente attraverso le prese di pressione durante l'inserimento delle sonde. Indossare indumenti e occhiali protettivi per prevenire danni fisici personali durante la misura della pressione.

Non usare lubrificanti sulle sonde per agevolare l'inserimento nelle prese. Se necessario bagnare semplicemenTi le sonde con acqua pulita.

Non lasciare le sonde di misura nella presa di pressione troppo a lungo, poichè ciò potrebbe produrre delle perdite.