COLLECTEUR PRÉMONTÉ AVEC DÉBITMÈTRES
R553F

R553F

Description

Collecteur de distribution prémonté pour systèmes de chauffage, composé de :

- Un collecteur de départ avec té de réglage d'équilibrage frontal équipé de mémoire mécanique et débitmètres (échelle 0,5÷5 l/min).
- Un collecteur de retour avec vannes d'arrêt à volant manuel, prédisposé pour la régulation électrothermique.
- Supports métalliques, série R588Z.
- Jeu d'étiquettes adhésives permettant d'identifier les différents circuits.
- Clé de réglage, série R558.

Versions et codes

Codes	Diamètre	NB de sorties	Coffret *	
			Serie	Codes
R553FZY002	1"x 18	2	R500 (encastré) R501 (mural)	R500Y001 R501Y001
R553FZY003		3		R500Y001 R501Y001
R553FZY004		4		R500Y002 R501Y002
R553FZY005		5		R500Y002 R501Y002
R553FZY006		6		R500Y002 R501Y002
R553FZY007		7		R500Y002 R501Y002
R553FZY008		8		R500Y003 R501Y003
R553FZY009		9		R500Y003 R501Y003
R553FZY010		10		R500Y003 R501Y003
R553FZY011		11		R501Y004
R553FZY012		12		R501Y004

*Note.
Coffret choisi en tenant compte de la taille du raccord intermédiaire R554D et du robinet à tournant sphérique R259D.

Coffret pour collecteurs

Série	Codes	Dimensions [mm] (L x H x P)
R500 à encastrer	R500Y001	400 x 450 x 110-170
	R500Y002	600 x 450 x 110-170
	R500Y003	800 x 450 x 110-170
R501 mural	R501Y001	400 x 700 x 110
	R501Y002	600 x 700 x 110
	R501Y003	800 x 700 x 110
	R501Y004	1000 x 700 x 110

Données techniques

- Plage de température : 5÷110 °C
- Pression de service maximale : 10 bars
- Entraxe entre les sorties du collecteur : 50 mm

Materiaux

- Collecteur : laiton
- Joints : EPDM
- Supports : acier galvanisé

Pertes de charge

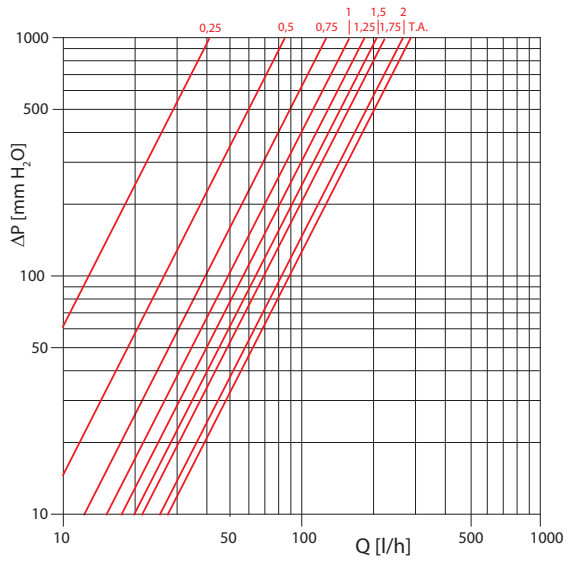

NB de tours	0,25	0,5	0,75	1	1,25	1,5	1,75	2	T.A.
Kv	0,12	0,26	0,40	0,49	0,57	0,64	0,71	0,84	0,89

Composants

Collecteur

• Le collecteur de départ est constitué d'une barre en laiton qui comprend un support d'équilibrage à mémoire mécanique pour chaque circuit, permettant l'identification et le maintien de la position d'étalonnage, dans chacun d'eux, même en cas d'obturation totale.
La mémoire mécanique est constituée d'une bague spéciale qui, réglée avec la clé R558, permet de limiter l'ouverture maximale du té de réglage à la valeur choisie lors de la phase d'équilibrage.
Pour effectuer un réglage correct, ouvrez complètement la bague métallique à l'aide de la partie tournevis de la clé R558 puis refermez complètement le té de réglage à l'aide de la partie hexagonale de la clé.
Le té de réglage est alors ouvert au nombre de tours déterminé à l'aide des diagrammes d'étalonnage puis la bague mémoire est vissée jusqu'en butée sur le té de réglage. Le débitmètre permet de lire instantanément le débit circulant dans les circuits individuels, permettant un équilibrage optimal.
• Le collecteur de retour, quant à lui, est équipé de vannes d'arrêt à volant manuel, prédisposées pour le contrôle électrothermique à l'aide des actionneurs électrothermiques R478, R478M, R473, R473M.
L'installation des actionneurs s'effectue en relâchant le volant sur les collecteurs et en libérant ainsi le raccordement de la vanne.

Supports métalliques R588Z

Supports métalliques, à utiliser dans les boîtes métalliques d'encastrement série R500-1 ou R500-2 et dans les boîtes métalliques d'encastrement série R500-2E.

Clé de réglage et étiquettes adhésives

Le kit est complété par un jeu d'étiquettes adhésives pour le repérage des différents circuits et une clé de réglage pour le réglage des tétons.

Installation

1) Installez les vannes d'arrêt et les ensembles intermédiaires à l'entrée du collecteur et les ensembles d'extrémité ou les bouchons à l'extrémité du collecteur.

2) Installez le collecteur avec les supports métalliques à l'intérieur du coffret.

3) Raccorder les canalisations principales arrivant de la chaufferie aux raccordements du collecteur et les canalisations de l'installation aux raccordements du collecteur.
Pour le raccordement, utiliser des adaptateurs base 18 (séries R178, R179 ou R179AM) ou Euroconus (R178E, R179E).

4) Installer et raccorder électriquement les éventuelles têtes électrothermiques à la place des volants manuels sur le collecteur de retour.

Exemple de schéma d'application avec système de plancher radiant

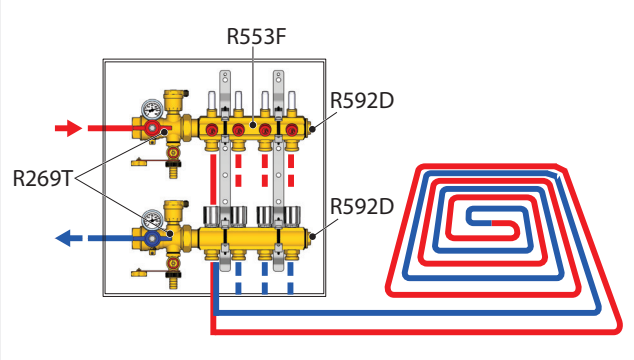

Dimension

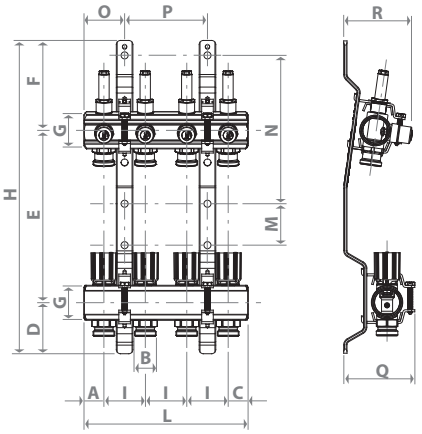

Codes	NB de tours	G x B	A [mm]	C [mm]	D [mm]	E [mm]	F [mm]	H [mm]	I [mm]	L [mm]	M [mm]	N [mm]	O [mm]	P [mm]	Q [mm]	R [mm]
R553FZY002	2									98				-		
R553FZY003	3									148				50		
R553FZY004	4									198				100		
R553FZY005	5									248				150		
R553FZY006	6									298				200		
R553FZY007	7	1"x 18	24	24	62	208	108	378	50	348	50	179	49	250	86	83
R553FZY008	8									398				300		
R553FZY009	9									448				350		
R553FZY010	10									498				400		
R553FZY011	11									548				450		
R553FZY012	12									598				500		

Autres informations
☏01 60 29 20 35 - 🖷 01 60 29 38 29 - ✉ info@giacomini.fr
Cette notice est donnée à titre indicatif. Giacomini se réserve le droit d'y apporter, à tout moment, sans préavis, toutes modifications techniques ou commerciales aux produits présentés dans cette notice. Giacomini Rue de Rome - Parc de Pontillault - 77344 Pontault-Combault Cx Tel : 01 60 29 20 35 - Fax : 01 60 29 38 29