VALVOLA MISCELATRICE A TRE VIE A VITONE - R298N
THREE WAY MIXING VALVE WITH BONNET - R298N

R298N

Descrizione - *Descriptions*

La valvola miscelatrice R298N permette l'intercettazione e la miscelazione del fluido termovettore negli impianti di riscaldamento e raffrescamento radiante a pavimento e soffitto, e negli impianti di riscaldamento a radiatori di medie dimensioni dove è richiesto un controllo preciso della temperatura di mandata dell'acqua. Per realizzare una regolazione con compensazione dell'impianto installare un attuatore sulla valvola miscelatrice. Per il montaggio orizzontale della valvola miscelatrice utilizzare la riduzione R197P.

R298N mixing valve allows the interception and the mixing of the fluid in the heating/cooling radiant systems (ex. underfloor or ceiling systems), and in medium size heating systems with radiators, where is required a precise control of water flow temperature. To regulate the mixing valve in the correct mode, you need to install an actuator on the valve. For horyzontal installations of the valve, use the R197P reduction.

Versioni e codici - *Versions and product codes*

Codice *Product code*	Attacchi *Connections*	Tipo *Type*
R298Y002	3/4"	Tre vie a vitone *Three way with bonnet*

Dati tecnici - *Technical data*

- Temperatura massima di esercizio: 90 °C
- Pressione massima di esercizio: 10 bar
- *Max. working temperature: 90 °C*
- *Max. working pressure: 10 bar*

Materiali - *Materials*

- Ottone EN12164 CW614N e EN12165 CW617N
- Guarnizioni EPDM
- *Brass EN12164 CW614N and EN12165 CW617N*
- *EPDM gaskets*

Attuazione - *Actuators*

Da ordinare a parte:

- **K281X002** - Attuatore tre punti flottante a 24 V.
- **K282X002** - Attuatore regolatore 24 V (con sonda di mandata ed elettronica di regolazione integrata)

To order separately:

- ***K281X002*** *- Three point floating actuator 24 V.*
- ***K282X002*** *- Regulator actuator 24 V (with delivery temperature electronic probe for automatic regulation)*

Perdite di carico - *Losses of pressure*

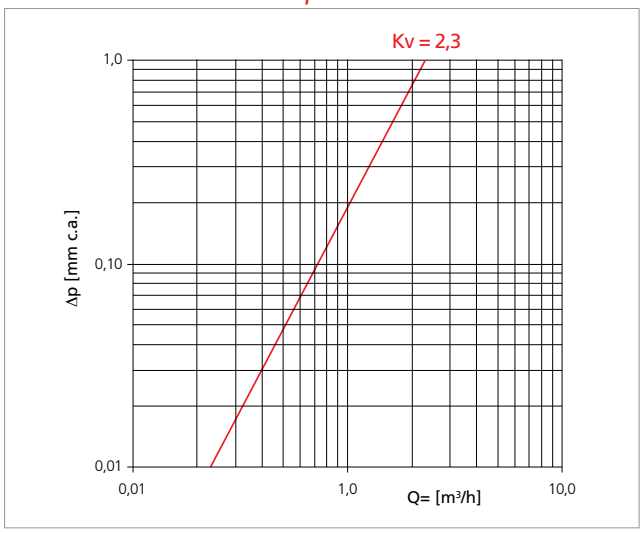

Dimensioni - *Dimensions*

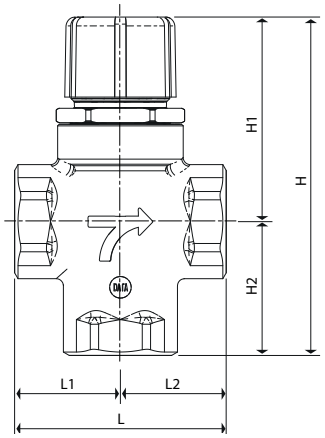

Attacchi *Connections*	H [mm]	H1 [mm]	H2 [mm]	L [mm]	L1 [mm]	L2 [mm]
3/4"	94,5	57	37,5	59	29,5	29,5

Testi di capitolato - *Product specifications*

R298N

Valvola miscelatrice a tre vie a vitone. Attacchi filettati 3/4"F. In ottone EN12164 CW614N e EN12165 CW617N. Guarnizioni in EPDM. Temperatura massima d'esercizio 90 °C. Pressione massima d'esercizio 10 bar. Motorizzabile installando l'attuatore serie K281 o K282.

Three way mixing valve with bonnet. 3/4"F threaded connections. Brass body EN12164 CW614N and EN12165 CW617N. Gaskets in EPDM. Max. working temperature 90 °C. Max. working pressure 10 bar. Can be installed the actuators K281 or K282 series.

Valvola miscelatrice a tre vie a vitone - R298N
Three way mixing valve with bonnet - R298N

Additional information

For additional information please check the Giacomini website at the following address: www.giacomini.com

☎ +39 0322 923 372
🖷 +39 0322 923 255
✉ consulenza.prodotti@giacomini.com

This pamphlet is merely for information purposes. Giacomini S.p.A. retains the right to make modifications for technical or commercial reasons, without prior notice, to the items described in this pamphlet. The information described in this technical pamphlet does not exempt the user from following carefully the existing regulations and norms on good workmanship.

Giacomini S.p.A. Via per Alzo 39, I-28017 San Maurizio d'Opaglio (NO) Italy