PANTALLA REMOTA PARA EL MÓDULO DE REGULACIÓN KD201

KD201

Descripción

La pantalla remota para el módulo de regulación KD201Y001 permite el monitoreo, la configuración y la gestión de la instalación. A utilizar en combinación con el módulo de regulación KPM30 o KPM31, del que representa la interfaz de usuario local. La pantalla con retroiluminación LED y las teclas multifunción hacen que su empleo sea simple e intuitivo, tanto para el usuario final en uso cotidiano, como para el instalador en las fases de puesta en funcionamiento y mantenimiento de la instalación. El terminal no necesita ningún software adicional en fase de uso. El software aplicativo reside solamente en el módulo de regulación KPM30 o KPM31.

Versiones y códigos - *Versions and product codes*

Código	Alimentación
KD201Y001	mediante el módulo de regulación KPM30 o KPM31

Características técnicas

Pantalla

• Tipo: gráfica FSTN
• Retroiluminación: LED verdes o LED blancos (controlable desde "software aplicativo") según el código
• Resolución gráfica: 132x64 píxeles
• Modos de texto: 8 líneas x 22 columnas (font 5x7 y 11x15 píxeles); 4 líneas x 11 columnas (font 11x15 píxeles); o bien modos mixtos
• Altura del carácter: 3,5 mm (font 5x7 píxeles); 7,5 mm (font 11x15 píxeles);
• Dimensión de la zona activa: 66x32 mm
• Dimensión de la zona visual: 72x36 mm

LED teclado / buzzer

2 programables mediante "software aplicativo" de color rojo y naranja (teclas Prg y Alarm), 4 de color verde, dedicadas al mando backlight del LCD (teclas ↓↑↵ y Esc)

Alimentación

• Tensión: alimentación desde KPM30 o KPM31 mediante conector telefónico, o bien mediante fuente externa 18/30 Vdc, protegida por fusible externo de 250 mAT
• Potencia máxima absorbida: 1,2 W

Distancias máximas

• Longitud máxima de la red pLAN: 500 m con cable AWG22 de pares apantallados
• Distancia KPM30 o KPM31 terminal: 50 m con cable telefónico

Datos técnicos

• Grado de protección: IP40 con montaje de pared; UL type 1
• Condiciones de funcionamiento: -20÷60 °C, 90 % U.R. no condensante
• Condiciones de almacenamiento: -20÷70 °C, 90 % U.R. no condensante
• Clase y estructura del software: A
• Clasificación según el grado de protección contra las descargas eléctricas: a integrar en aparatos de clase I o II
• PTI de los materiales de aislamiento: PCB: PTI 250; insulation material PTI 175
• Período de las tensiones eléctricas: largo
• Categoría de resistencia al calor y al fuego: D
• Inmunidad contra sobretensiones: Categoría II
• Contaminación ambiental: 2

Materiales

• Frontal transparente: policarbonato transparente
• Cubierta posterior en gris antracita (pared/empotrado): policarbonato +ABS
• Teclado: goma de silicona
• Cristal transparente/marco: policarbonato transparente
• Autoextinción: V0 en el frontal transparente y en las cubiertas posteriores; HB en el teclado de silicona y en las piezas restantes

Montaje de pared

El montaje de pared del terminal prevé la fijación inicial del contenedor trasero (A), mediante una caja estándar de 3 módulos para interruptores.
• Fijar la cubierta posterior a la caja utilizando los tornillos de cabeza convexa que se encuentran en el embalaje;
• conectar el cable telefónico procedente de la tarjeta KPM30 o KPM31 en el conector correspondiente (RJ12) situado en la parte trasera del terminal;
• apoyar el frontal a la cubierta posterior y fijar todo utilizando los tornillos de cabeza avellanada que se encuentran en el embalaje;
• finalmente, instalar el marco a presión.

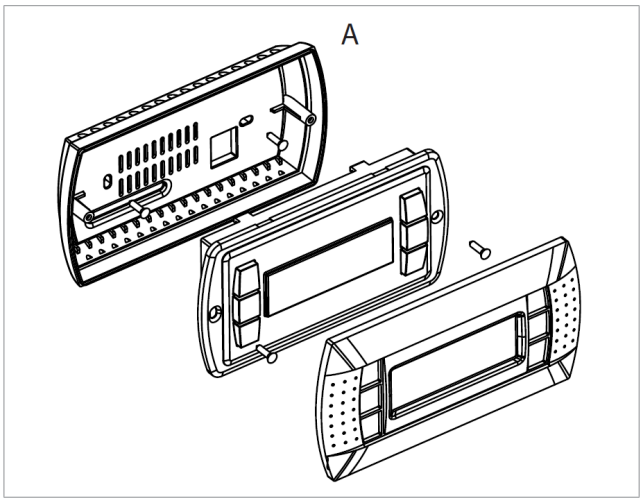

Conexión eléctrica

Conectar el cable telefónico procedente del módulo KPM30 o KPM31 en conector correspondiente (RJ12) situado en la parte trasera del terminal.

Indicación de averías

Si el terminal detecta el estado de fuera de línea de la tarjeta KPM30 o KPM31 a la que está asociado, borra la pantalla y muestra el mensaje: **I/O Board xx fault.**

En cambio, si el terminal no recibe ninguna señal de red, borra la pantalla y muestra el siguiente mensaje: **NO LINK.**

Visualización del estado de red y versión del firmware

Apretando simultáneamente las teclas de configuración (↓↑↵ durante al menos 10 segundos (solo en modalidad pLAN), se visualiza la máscara de la Fig. 2. La pantalla de la figura Fig. 1 ejemplifica el estado de la red pLAN, mostrando cuántos y qué dispositivos están conectados, y con qué dirección.

Asignación de la lista de terminales privados y compartidos

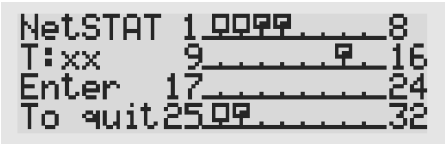

fig.1

fig.2

Leyenda	
	controlador KPM30 o KPM31 activo en la red
	terminal activo en la red
	ningún dispositivo conectado

Mediante las teclas↓↑↵ es posible visualizar la versión del firmware residente en el terminal. Para salir del procedimiento NetSTAT, presionar la tecla ↵.

Regulación del contraste LCD

Las teclas 🔔+ **Prg** + ↓↑ permiten la regulación del contraste.

Dimensiones

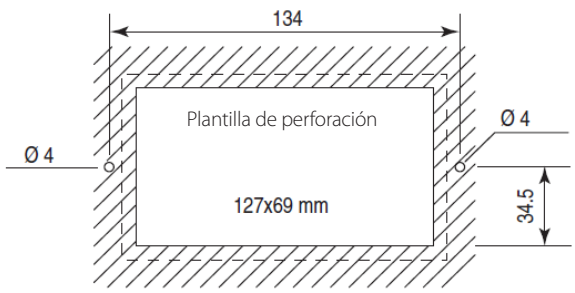

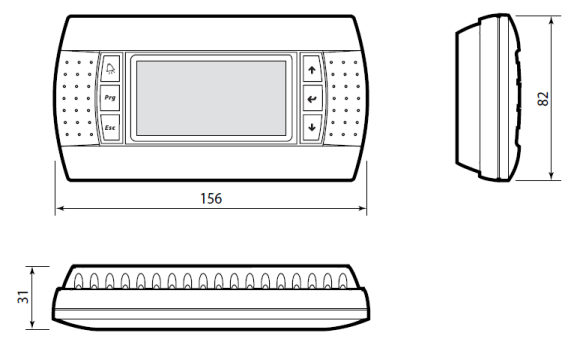

Especificaciones de producto

KD201

Terminal semigráfico con teclado para monitoreo, configuración y gestión de la instalación. Pantalla LCD semigráfica, con retroiluminación blanca. A utilizar en combinación con el módulo de regulación KPM30 o KPM31. Alimentación directa desde el módulo de regulación, montaje de pared en caja civil de tres módulos 503. Certificación CE

Esquemas eléctricos

Conexión entre pantalla KD201 y módulo de regulación KPM30/KPM31

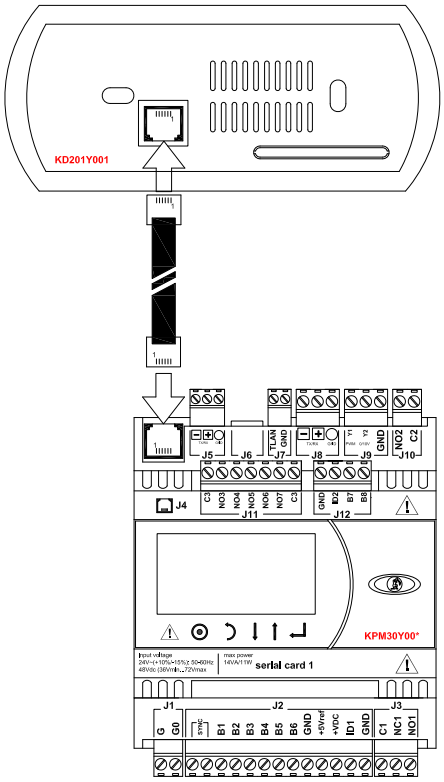

Más información
Para más información consultar la página web www.giacomini.com o dirigirse al servicio técnico: ☏ +39 0322 923372 🖷 +39 0322 923255 ✉ consulenza.prodotti@giacomini.com
Esta comunicación tiene carácter meramente informativo. Giacomini S.p.A. se reserva el derecho de modificar los datos y características del presente documento, sin previo aviso, por razones técnicas o comerciales. La información contenida en este documento técnico no exime al usuario de respetar escrupulosamente las normativas y las normas de buenas prácticas técnicas existentes. Giacomini S.p.A. Via per Alzo, 39 - 28017 San Maurizio d'Opaglio (NO) Italia