K498M

Descripción

El convertidor de señal K498M es un dispositivo que permite el control del motor de una segunda válvula mezcladora, mediante los módulos de regulación KPM30 o KPM31. El K498M convierte la señal PWM para relé de estado sólido en una señal analógica lineal 0...10 V. La alimentación es de 24 Vac y se instala en carril DIN.

Versiones y códigos

Código	Alimentación
K498MY002	24 Vac

Datos técnicos

Alimentación

- Tensión: 24 V ±10 %, 50/60 Hz
- Absorción máxima: 50 mA

Entrada PWM

- Impedancia de entrada: 200 Ω
- Corriente mínima de entrada: 10 mA
- Corriente máxima de entrada: 20 mA
- Período máximo de señal PWM: 0,2 s
- Período mínimo de señal PWM: 8 ms

Salida en tensión

- Estándar eléctrico: 0÷10 V
- Valor de salida a 10 V nominales: 10÷10,45 V
- Valor de salida a 0 V nominales: 0÷0,2 V
- Corriente máxima de salida: 5 mA
- Ripple máximo de salida: 100 mV
- Tiempo de elevación típico (10 % - 90 %): 1,2 s
- Sobreelongación a 10 V: 0,15 V

Salida en corriente

- Estándar eléctrico: 4/20 mA
- Valor de salida a 20 mA nominales: 20÷20,8 mA
- Valor de salida a 4 mA nominales: 3,5÷4 mA
- Ripple máximo de salida: 350 µA
- Tensión máxima de salida: 7 V
- Impedancia de carga máxima: 280 Ω
- Tiempo de elevación típico (10 % - 90 %): 1,2 s
- Sobreelongación: 0,3 mA

Características mecánicas

- Protección: IP20
- Dimensiones: 87x36x60 mm (2 módulos DIN)
- Montaje: en carril DIN
- Sección mínima de cables de conexión: 0,75 mm^2
- Sección máxima de cables de conexión: 2,5 mm^2
- Distancia máxima de las conexiones en las entradas: 3 m
- Distancia máxima de las conexiones en las salidas: 50 m
- Temperatura y humedad de almacenamiento: -10÷70 °C / 90 % U.R.
- Temperatura y humedad de funcionamiento: 0÷50 °C / 90 % U.R.
- Límites de temperatura de las superficies: 0÷50 °C / 90 % U.R.
- Contaminación ambiental: normal

Conexiones eléctricas

Para las conexiones, consultar el esquema que se encuentra a continuación y las siguientes descripciones. La señal de control en los bornes 3 y 4 está optoaislada; por tanto, se puede utilizar la misma alimentación para el instrumento de control y el módulo analógico.

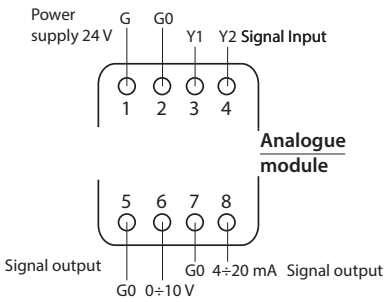

Descripción de la barra de conexiones	
1 (G)	alimentación 24 V
2 (G0)	referencia 24 V alimentación
3 (Y1)	señal de control "+"
4 (Y2)	señal de control "-"
5, 7 (G0)	referencia de las salidas analógicas
6 (0÷10 V)	salida modulante 0÷10 V
8 (4÷20 mA)	salida modulante 4÷20 mA

Esquemas eléctricos

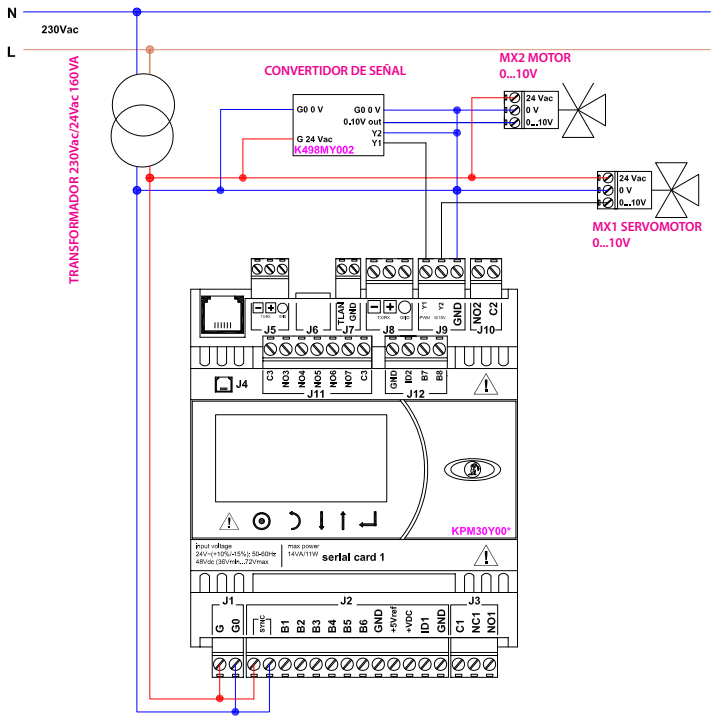

Especificaciones de producto

K498M

Convertidor de señal de PWM a 0…10 V para el control de una segunda válvula mezcladora mediante el módulo de regulación KPM30 o KPM31. Alimentación 24Vac. Instalación en carril DIN. Certificación CE.

Más información
Para más información consultar la página web www.giacomini.com o dirigirse al servicio técnico: ☏ +39 0322 923372 🖷 +39 0322 923255 ✉ consulenza.prodotti@giacomini.com
Esta comunicación tiene carácter meramente informativo. Giacomini S.p.A. se reserva el derecho de modificar los datos y características del presente documento, sin previo aviso, por razones técnicas o comerciales. La información contenida en este documento técnico no exime al usuario de respetar escrupulosamente las normativas y las normas de buenas prácticas técnicas existentes. Giacomini S.p.A. Via per Alzo, 39 - 28017 San Maurizio d'Opaglio (NO) Italia