K389

Guía fija tubo para instalaciones de suelo radiante

Radiant Systems

Documentación técnica
0916ML 02/2019

Guía fija tubo para circuitos de instalaciones de suelo radiante. Gracias a la conformación especial de los alojamientos para los tubos, la guía permite un tendido rápido y seguro de los circuitos para instalaciones de suelo radiante.

Versiones y códigos

CÓDIGO	Ø TUBO [mm]	PASO [mm]	ANCHO [mm]	ALTURA [m]	LONGITUD [m]	PESO/m [g]
K389Y002	20	50	50	25	4	350
K389Y003	25	100	50	35	4	440
K389Y012	20	50	50	25	2	350
K389Y013	25	100	50	35	2	440

Giacomini S.p.A.
Via per Alzo 39, 28017 San Maurizio d'Opaglio (NO) Italia
consulenza.prodotti@giacomini.com
+39 0322 923372 - giacomini.com

Características principales

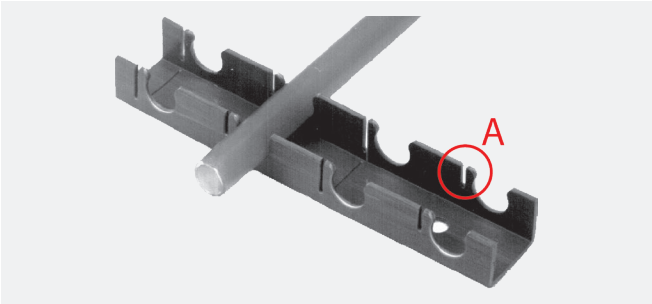

La incisión (A) protege el tubo contra daños accidentales mientras se fija en la guía.

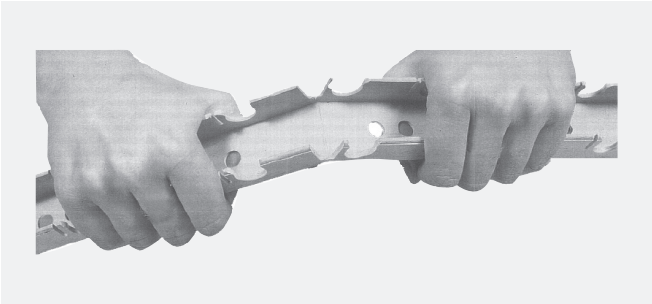

La guía está pre-marcada para una rápida instalación sin utilizar herramientas.

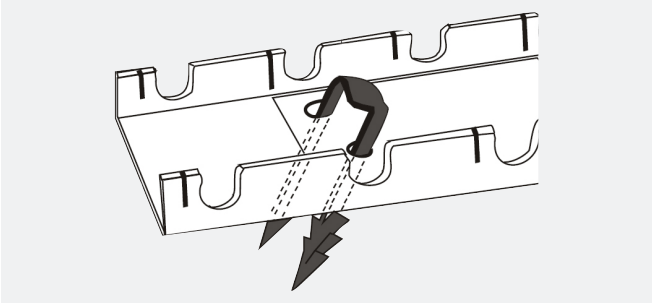

Fijación al panel aislante con clips fija tubos R983Y001 en dirección oblicua (1 clip/m).

Giacomini S.p.A.
Via per Alzo 39, 28017 San Maurizio d'Opaglio (NO) Italia
consulenza.prodotti@giacomini.com
+39 0322 923372 - giacomini.com

Instalación

La guía se debe fijar en el panel aislante subyacente con los clips fija tubos R983Y001.
Es posible tender el tubo de forma diferente creando anillos en espiral o en serpentín según las necesidades.

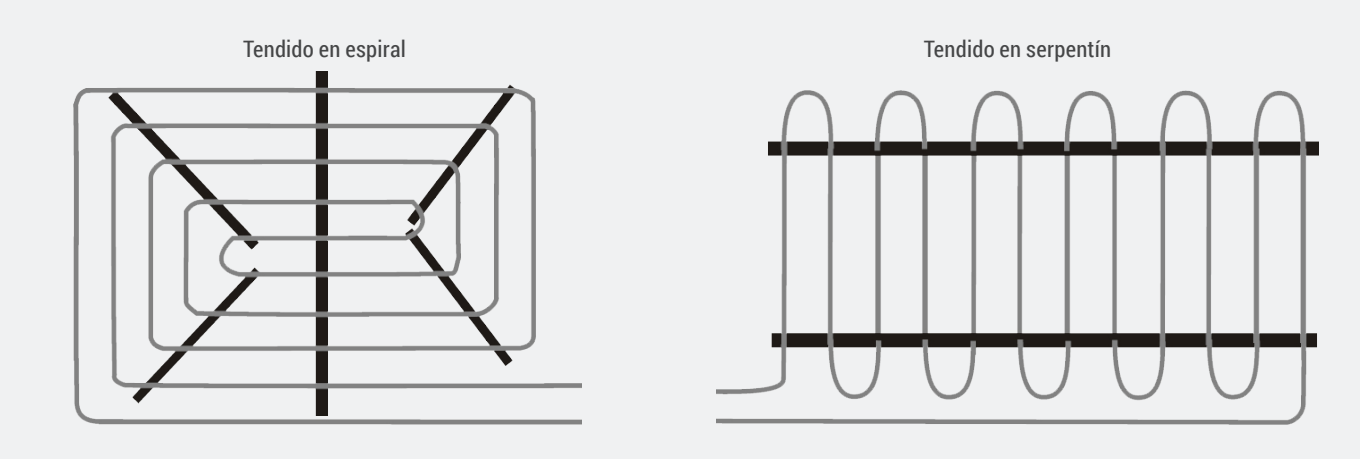

Para garantizar mayor solidez en el tendido del tubo, se pueden superponer dos guías en la zona de paso del tubo.

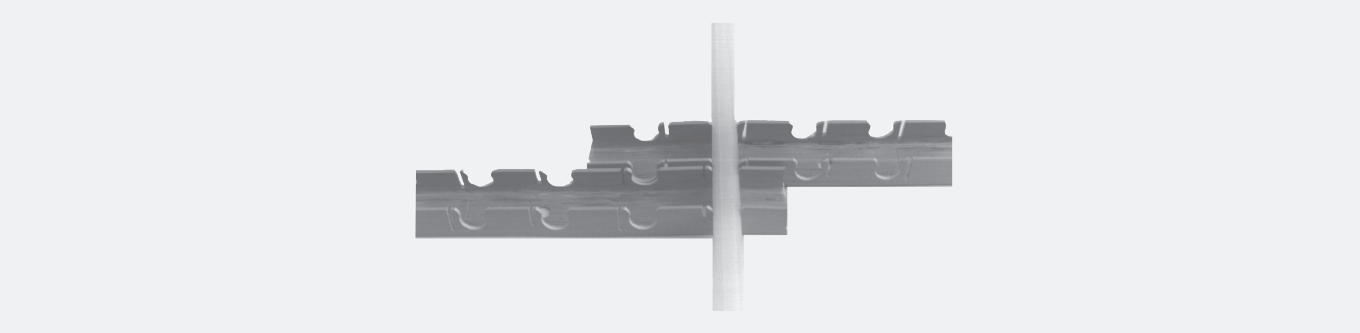

En el caso de tendido en serpentín, para evitar que el tubo tienda al levantarse en el tramo curvo, se pueden realizar las siguientes operaciones:
- Tender el tramo de tubo curvo con el menor radio posible;
- Usar un trozo de guía adicional para fijar el tramo de tubo curvo.

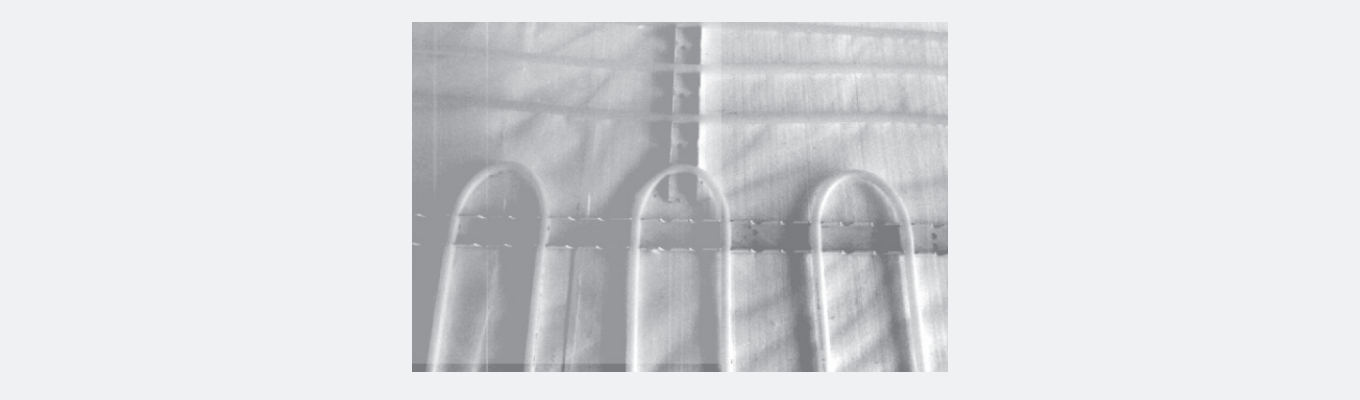

Giacomini S.p.A.
Via per Alzo 39, 28017 San Maurizio d'Opaglio (NO) Italia
consulenza.prodotti@giacomini.com
+39 0322 923372 - giacomini.com

Especificaciones de producto

K389

Guía fija tubo para circuitos de instalaciones de suelo radiante. Disponible para tubos de Ø 20 mm y paso 50 mm o para tubos de Ø 25 mm y paso 100 mm. Fijación al panel aislante mediante clips fija tubos. Longitud de la guía 2 o 4 m. Guía pre-marcada para una rápida instalación sin utilizar herramientas.

Advertencias de seguridad. Solo personal profesionalmente habilitado podrá instalar, poner en marcha y realizar el mantenimiento periódico del producto conforme con los reglamentos nacionales y/o los requisitos locales. El instalador cualificado debe implementar todas las medidas de seguridad necesarias, incluyendo el uso de los Equipos de Protección Individual, para preservar su seguridad y la de terceros. Giacomini S.p.A. no asume ninguna responsabilidad por los daños ocasionados a personas, animales o casas, producto de una instalación errónea.

Eliminación del embalaje. Cajas de cartón: Recogida selectiva de papel. Bolsas de plástico y plástico de burbujas: Recogida selectiva de plástico.

Eliminación del producto. Al finalizar su ciclo de vida el producto no se debe eliminar como desecho urbano. Se puede entregar a un centro especializado de reciclado gestionado por la autoridad local o a un distribuidor que ofrezca este servicio.

Más información. Para más información consultar la página web www.giacomini.com o dirigirse al servicio técnico. Esta comunicación tiene carácter meramente informativo. Giacomini S.p.A. se reserva el derecho de modificar los datos y características del presente documento, sin previo aviso, por razones técnicas o comerciales. La información contenida en este documento técnico no exime al usuario de respetar escrupulosamente las normativas y las normas de buenas prácticas técnicas existentes.

Giacomini S.p.A.
Via per Alzo 39, 28017 San Maurizio d'Opaglio (NO) Italia
consulenza.prodotti@giacomini.com
+39 0322 923372 - giacomini.com