R156-2

Description

Le mitigeur thermostatique **R156-2** est destiné aux installations d'eau chaude sanitaire afin de réaliser des économies d'énergie, d'obtenir un meilleur confort dans l'utilisation de l'eau chaude sanitaire et d'éliminer les risques de brûlures causées par des températures de service trop élevées.
C'est pourquoi le mitigeur est équipé d'**une fonction de fermeture thermique** en cas de manque d'alimentation en eau froide.
Il peut être utilisé en chaufferie sur les colonnes montantes d'eau chaude sanitaire, dans le voisinage immédiat des chaudières murales ou des ballons d'accumulation, ou bien dans les armoires de distribution dans le cas d'installations sanitaires alimentées par des collecteurs.
Il est fondamental d'installer le mitigeur en aval des ballons dans les installations solaires où la température de l'eau des réservoirs d'accumulation atteint des niveaux très élevés (particulièrement en été), bien supérieurs aux températures normales d'utilisation.
Un bulbe en cire à l'intérieur du mitigeur est immergé dans le flux d'eau mélangée, assisté par un système de ressorts en équilibre. Le mitigeur agit par mouvements rapides de quelques dizaines de millimètres effectués en fonction de la variation de température de l'alimentation en eau chaude et froide afin d'assurer le maintien de la température de mélange requise.

Versions et codes

Code	Raccords	Kv
R156Y223	1/2"M	1,3
R156Y224	3/4"M	1,4
R156Y225	1"M	5
R156Y226	1 1/4"M	5,8
R156Y227	1 1/2"M	11
R156Y228	2"M	12

Données techniques

- Pression maximale d'exercice (statique) : 10 bar
- Pression maximale d'exercice (dynamique): 5 bar
- Plage de température: 30÷65 °C
- Température maximale d'entrée (eau chaude): 85 °C
- Précision: ± 2 °C
- Rapport maximum des pressions en entrée (C/F ou F/C): 2:1
- Débit minimum pour un fonction stable:
  9 l/min (1/2", 3/4")
  15 l/min (1", 1 1/4")
  40 l/min (1 1/2", 2")
- Différence de température minimum entre l'entrée eau chaude et la sortie eau mélangée pour assurer la fonction de fermeture thermique: 15°C.

Matériaux

- Corps: laiton DZR EN 12165 CW602N (1/2", 3/4")
  laiton EN 12165 CW617N (1"÷2")
- Ressorts internes: acier inox
- O-Rings: EPDM
- Volant: matériau polymère à haute résistance

Caractéristiques principales

Fonction de fermeture thermique

En cas de manque d'alimentation en eau froide, l'obturateur ferme le passage de l'eau chaude, ce qui interrompt la sortie de l'eau mélangée.
Afin de garantir la fonction de fermeture thermique avec interruption du débit, la température de l'eau chaude en entrée doit être supérieure à la température de consigne doit moins 15°C *(exemple: si la consigne = 45°C, la température d'eau chaude en entrée doit être d'au moins 60°C).*

Composants

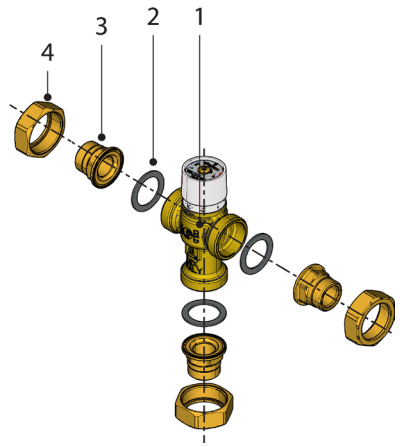

Légende			
1	Corps	3	Raccord plat
2	Joint d'étanchéité	4	Ecrou

Réglage

Le mitigeur thermostatique R156-2 possède sept positions de réglage permettant de définir une température de mélange dans la plage 30÷65°C. Tel qu'indiqué dans le tableau, chaque numéro correspond à une température de référence.
Le réglage du mitigeur est effectué en soulevant le volant et en le tournant jusqu'à atteindre le numéro choisi et en le repositionnant ensuite dans les rainures présentes sur la partie supérieure du corps.

Température de mélange								
Code	Raccords	Min.	1	2	3	4	5	Max.
R156Y223	1/2"	27	30	39	48	56	65	70
R156Y224	3/4"	27	30	39	48	56	65	70
R156Y225	1"	26	30	44	51	58	65	68
R156Y226	1 1/4"	26	30	44	51	58	65	68
R156Y227	1 1/2"	25	30	38	46	55	65	69
R156Y228	2"	25	30	38	46	55	65	69

avec: T_{chaud} = 70 °C - T_{froid} = 15 °C
P_{chaud} = 3 bar - P_{froid} = 3 bar

Installation

Avant d'installer le mitigeur thermostatique, le système doit être inspecté afin de garantir que ses conditions de fonctionnement sont compatibles avec le mitigeur, en contrôlant par exemple, la température d'alimentation, la pression de refoulement, etc.

Le système dans lequel sera installé le mitigeur doit être nettoyé afin d'enlever les impuretés ou les débris susceptibles de s'accumuler durant l'installation. L'absence de cette étape (nettoyage du système) est susceptible d'affecter les performances du produit.

L'installation de filtres ayant une capacité adéquate à l'entrée du système est fortement recommandée. Le mitigeur peut être installé dans toutes les positions, horizontalement ou verticalement.

Sur le corps du mitigeur se trouvent les indications suivantes:

- Entrée eau chaude H
- Entrée eau froide C
- Sortie eau mélangée MIX

Il est essentiel que l'accès au mitigeur ne soit pas complètement bloqué afin de pouvoir effectuer d'éventuelles opérations de maintenance sur le mitigeur ou les raccords. La tuyauterie du/vers le mitigeur ne doit pas être utilisée pour supporter le poids du mitigeur lui-même.

Mise en service

Après avoir installé le mitigeur, le système doit être testé et mis en fonctionnement tel qu'expliqué ci-dessous:

- Effectuer le réglage de la température à l'aide d'un thermomètre calibré et mesurer la température de l'eau mélangée en sortie.
- Régler la température maximale en sortie, en prenant compte des variations dues à l'utilisation simultanée par différents utilisateurs.
- Régler la température de sortie en utilisant le volant du mitigeur.
- Pour bloquer le réglage du mitigeur à la consigne TMIX, dévisser la vis sur la partie supérieure, enlever le volant puis le remettre en s'assurant que les deux nervures internes s'encastrent dans les rainures de l'anneau sous-jacent.

Entretien

Si, durant ces tests, la température de l'eau mélangée a changé signficativement en comparaison avec les tests précédents, les détails donnés dans les sections "Installation" et "Mise en service" doivent être vérifiés et éventuellement, effectués à nouveau.

Les aspects suivants doivent être controlés régulièrement afin de garantir le maintien des performances du mitigeur. Normalement tous les 12 mois, ou plus si nécessaire.

- Contrôler et nettoyer les filtres du système.
- Contrôler que les clapets anti-retour fonctionnent correctement, sans problèmes causés par les impuretés.
- Le calcaire peut être retiré des composants internes en immergeant le mitigeur dans des produits spécifiques.
- Lorsque les composants ont été contrôlés, la mise en service doit être effectuée de nouveau.

Dimensions

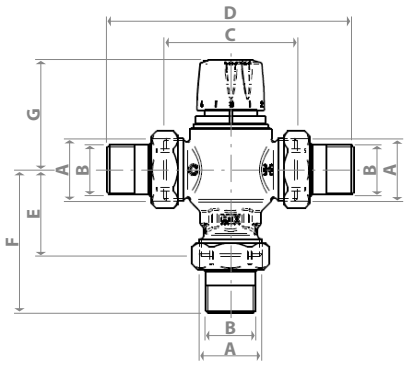

Code	A	B	C [mm]	D [mm]	E [mm]	F [mm]	G [mm]
R156Y223	G 3/4"	G 1/2"	58	104	42	65	52
R156Y224	G 1"	G 3/4"	59	119	42,5	72,5	52
R156Y225	G 1 1/4"	G 1"	89	165	58	96	73
R156Y226	G 1 1/2"	G 1 1/4"	90	183	58,5	105	73
R156Y227	G 2"	G 1 1/2"	123	217	80,5	125,5	93
R156Y228	G 2 1/2"	G 2"	123	234	81	136,5	93

Autres informations

Pour plus d'informations, consulter le site www.giacomini.com ou contacter le bureau technique aux coordonnées suivantes : Tél : +32 (0)10 42 06 50 6 Fax :+32 (0)10 42 06 99

Cette documentation n'a qu'une valeur indicative. La société Giacomini se réserve le droit d'apporter, à n'importe quel moment et sans préavis, toutes modifications techniques et commerciales aux articles présentés dans cette documentation. Les préconisations données ne dispensent pas du respect des règles de l'art, des normes et de la réglementation en vigueur.

Giacomini-Benelux sa - Rue Provinciale, 273 – 1301 Bierges - Belgique